ZENITH

equa



BILANCE ELETTRONICHE

EQUA 5000



ZENITH



Estetica, performance di alto livello, sicurezza, affidabilità. In breve, ciò che si aspettano i clienti dalle bilance elettroniche EQUA 5000 e quanto ottengono grazie all'esperienza e alle conoscenze tecniche e di mercato di Zenith Bilance. Capacità messe a frutto per creare un prodotto di classe, parte di una gamma completa di soluzioni per la piccola, media e grande distribuzione.

equa 5000

FUNZIONI PRINCIPALI

- Tecnologia PC-based
- 5 modelli per soddisfare ogni richiesta
- Display grafico a colori di eccezionale brillantezza
- Possibilità di far scorrere filmati pubblicitari sul display in stand-by
- Programmazione articoli guidata
- Funzioni di storno, detrazione, riapertura, copia scontrino, copia etichetta
- Scontrino in corso visibile sul display, aggiornato in tempo reale e con dati stornabili in ogni momento grazie alla possibilità di visualizzare le singole righe scontrino
- Scontrino single-ticket, multi-pesata
- Formati di stampa scontrino ed etichette completamente programmabili
- Tastiera sensibile e di facile pulizia. Nei modelli Alta e Compatta contraddistinta da105 tasti, di cui 60 tasti PLU diretti, 22 tasti operatore e 6 tasti funzioni rapide
- Stampante ad alta velocità
- In modalità etichettatrice totali etichette aggiornati in tempo reale
- Stampa codici a barre EAN13, EAN128, CODE128 e PDF417, programmabili su scontrino ed etichetta
- Molteplici interfacce di comunicazione che permettono di stabilire connessioni efficienti anche con sistemi informatici complessi e/o gestionali della clientela
- Collegabilità diretta a diversi registratori di cassa e lettori di codici a barre
- Tracciabilità delle Carni Bovine e Tracciabilità Universale (fino a 20 righe)

APPLICAZIONI

- Piccola, media e grande distribuzione
- Retail alimentare in generale
- Modelli per usi particolari: pensile per pescherie, vendita self-service, etichettatura, con testa separata in abbinamento a piattaforme di pesatura
- Come etichettatrici industriali o abbinate a confezionatrici

EQUA 5000
MOD. H

Bilancia alta con tastiera a 105 tasti e stampante termica ad alta risoluzione con testina da 2" per scontrini, carta adesiva ed etichette. Il doppio display a colori, ampio e luminoso, posto su colonna, permette di veicolare messaggi promozionali e grafiche pubblicitarie tra una transazione di vendita e la successiva.













MASSIMO COMFORT NEL CARICAMENTO DELLE ETICHETTE E USO DI ROTOLI DI GRANDI DIMENSIONI (DIAM. ESTERNO FINO A 110 MM)

EQUA 5000
MOD. SELF SERVICE



Bilancia destinata alla vendita Self-Service con tastiera a 120 tasti di grandi dimensioni (più 21 tasti per funzioni rapide) per selezionare i prodotti da acquistare e tastiera alfanumerica per richiamare il prodotto attraverso il numero assegnato. Comodo strumento per operazioni di etichettatura.

ZENITH

ZENITH

EQUA5000 MOD. C



Bilancia compatta adatta sia alla vendita sia alla etichettatura. Dotata di un solo grande display e caratterizzata da ingombri minimi, permette di guadagnare spazio dove più serve, ovvero sul banco di vendita.

AMPIE POSSIBILITÀ DI PERSONALIZZAZIONE GRAFICA E UN FORTE IMPATTO VISIIVO CARATTERIZZANO I DISPLAY DI QUESTE BILANCE



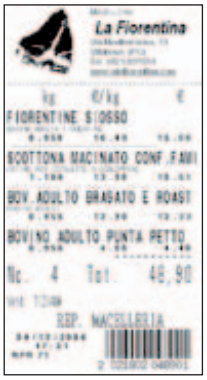



equa5000

EQUA 5000
MOD. PENSILE

Bilancia pensile ad alte prestazioni, costruzione robusta e design innovativo. Utile in ambienti come le pescherie o il mercato ambulante su camion e, più in generale, in tutti i casi in cui il banco deve restare sgombro.





ZENITH



SISTEMA SOLIDO E COMPATTO PER APPLICAZIONI INDUSTRIALI. DIMENSIONI PIATTAFORME PER MOD. CMI: 30x25; 38x28; 50x40; 60x60; 80x60 CM



Testa di bilancia elettronica da collegare a piattaforme di pesatura industriale, anche su carrello, e caratterizzata dalle stesse prestazioni del mod. Pensile. E' possibile integrare la EQUA 5000 CMI in confezionatrici automatiche e manuali.



EQUA5000 CMI SCALE





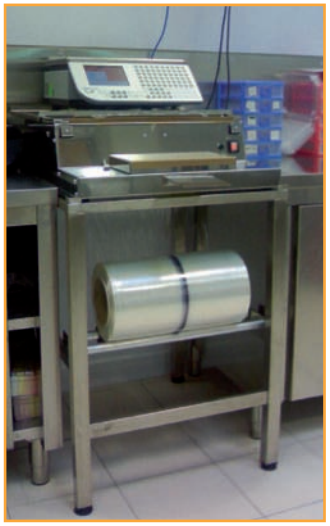

ESEMPI DI APPLICAZIONI DELLA BILANCIA EQUA 5000 MOD. CMI IN ABBINAMENTO A MACCHINE CONFEZIONATRICI (A SINISTRA) E MOD. EQUA C IN ABBINAMENTO A DISPENSER (A SINISTRA) E MACCHINA ETICHETTATRICE (SOPRA).

ZENITH

CARATTERISTICHE TECNICHE BILANCE SERIE EQUA 5000

SISTEMA	Sistema operativo LINUX
UNITA' CENTRALE DI ELABORAZIONE	PowerPC Motorola
MEMORIA	32 MB memoria Flash espandibile - 1 MB memoria RAM statica - 64 MB memoria RAM dinamica
ARCHIVI	Fino a 30000 articoli (con 40 caratteri di descrizione) - Fino a 9999 settori merceologici
STAMPANTE	Testina termica ad alta definizione 2" o 3" (opzionale) Velocità di stampa fino a 210 mm/sec (vers. 2")
DISPLAY A COLORI	Doppio display grafico LCD TFT, (tranne mod. C e Self-Service) 1/4 VGA 320x240 dot
INTERFACCE	• 1 porta Ethernet 10T • 1 porta USB 1.0 per il recupero/backup dati su Pen Disk • 2 porte seriali RS232 • Ethernet wireless 802.11g (opzionale)
RILEVAMENTO DEL PESO	Convertitore A/D ad alta risoluzione (24 bit) - Grande velocità di conversione Alimentazione fino a 4 celle di carico
ASSORBIMENTO ELETTRICO	24 W
TIPO DI PRESA	Tripolare 10 A - 220 V/50 Hz



equa

MOD. H

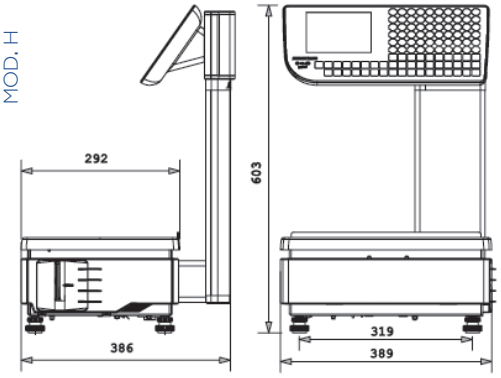

MOD. SELF-SERVICE

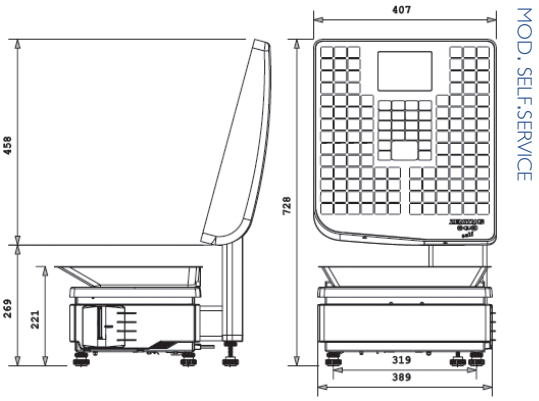

MOD. PENSILE

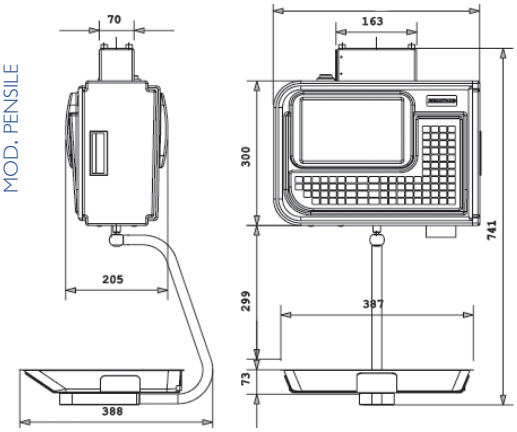

MOD. C

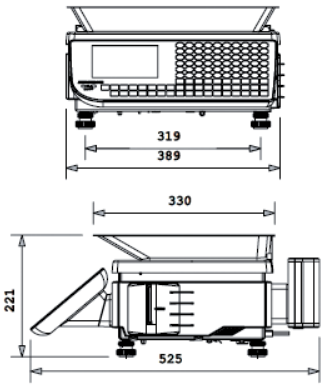

CARATTERISTICHE SPECIFICHE DEI MODELLI			Mod. H	Mod. C	Mod. Self-Service	Mod. Pensile	Mod. CMI
TASTIERE	Numero totale tasti		105	105	141	97	97
	Richiamo diretto prodotti		60	60	20	52	52
	Selezione diretta venditori		22	22	-	10	10
	Tasti Funzione		6	6	1	6	6
VISORI	Lato Operatore		sì	sì	opz.	sì	sì
	Lato Cliente		sì	opz.	sì	sì	-
PORTATE	6000 divisioni	6 Kg div. 1 g	√	√	√	√	√
		12 Kg div. 2 g	√	√	√	√	-
	3000 divisioni	6 Kg div. 2 g	√	√	√	√	√
		15 Kg. div. 5 g	√	√	√	√	√
		30 Kg div. 10 g	√	√	√	-	√
		60 Kg div. 20 g	-	-	-	-	√
	Multirange	6/15 Kg div. 2/5 g	√	√	√	-	√
		15/30 Kg div. 5/10 g	√	√	√	-	√
		30/60 Kg div. 10/20 g	-	-	-	-	√
INGOMBRI MAX (largh x prof x alt)			389x386 x603	389x525 x221	407x450 x728	415x388 x741*max	-
PESO (Kg)			18	15,5	21	22	

*lunghezza palo di sostegno da definire

COPYRIGHT© ITALIANA MACCHI 2011 - ED. FEB 2011

ZENITH

t. +39 0331 218837
f. +39 0331 218331
zenith@zenith-bilance.it

www.zenith-bilance.it

Prima versione febbraio 2011
Copyright © 2011 Italiana Macchi

I CONTENUTI E IMMAGINI DI QUESTO CATALOGO POTREBBERO SUBIRE DELLE MODIFICHE SENZA PREAVVISO. SCRIVERE A ZENITH@ZENITH-BILANCE.IT PER INFORMAZIONI.

Italiana Macchi S.p.A. via Matteotti, 1 - 21040 Oggiona S.Stefano (Va) Italy
Capitale Sociale Euro 2.295.000,00 i.v. - C.F. 04887700153 - P.IVA 01262130121
N. Iscrizione Registro Imprese 04887700153 - N. REA 165577 Varese